FICHA TÉCNICA

LUMINARIAS EXTERIOR LED

LUMINARIA EXTERIOR LED

SERIE: KNP

Las luminarias LED exterior, es un producto diseñado especialmente para su uso en espacios al aire libre y zonas verdes. Su estética circular se integra de manera perfecta en parques, senderos y jardines. Su chasis de aluminio permite una eficiente gestión térmica, asegurando la estabilidad del LED a largo plazo. Además, genera una iluminación que emite una luz homogénea y uniforme.

CARACTERÍSTICAS

- Chasis de aluminio que garantiza la correcta disipación del calor, resistente al agua con grado de protección IP65
- Dispositivo De Protección Contra Sobretensiones: 10kVA (KNP60W) | 4kVA (KNP100W)
- Sensor fotoeleéctrico (KNP60W)
- Excelente gestión térmica que garantiza la estabilidad del LED a largo plazo Emisión homogénea de la luz

INSTRUCCIONES DE SEGURIDAD

- Desconecte la energía eléctrica antes de hacer un reemplazo
- Asegúrese de conectar la luminaria en el voltaje indicado
- No dimerizable (No utilizar con atenuadores dimmer)
- La instalación de este producto debe ser realizada por personal calificado

REFERENCIA: KNP60W — LUMINARIA | LED

GARANTÍA 2 AÑOS

ecolite

PAG WEB

10 kVA
Dispositivo De Protección Contra Sobretensiones

INFORMACIÓN ELÉCTRICA	
POTENCIA DE ENTRADA	60W
TENSION DE OPERACIÓN	AC85-265V | 50/60 Hz
TIPO DE LED	SMD 3030
FACTOR DE POTENCIA	>0.9
CLASE	1
TIPO DE DRIVER	Independiente
DIMERIZABLE	No

INFORMACIÓN ÓPTICA	
TEMPERATURA DE COLOR	4.000K
IRC	80Ra
EFICIENCIA LUMINOSA	140Lm/W
FLUJO LUMINOSO	8.400Lm
TIPO DE DISTRIBUCIÓN	Asimétrico
ÁNGULO DE APERTURA	Asimétrico
VIDA ÚTIL	100.000h

INFORMACIÓN FÍSICA	
COLOR DE CHASIS	Gris
GRADO DE PROTECCIÓN	IP65
DIMENSIONES	561xØ75x560(H)mm
TIPO DE MONTAJE	Acoplado
CHASIS	Aluminio
ÓPTICA	Policarbonato / LED
TEMPERATURA DE TRABAJO	-20°C + 40°C

ESQUEMA

FOTOMETRIA

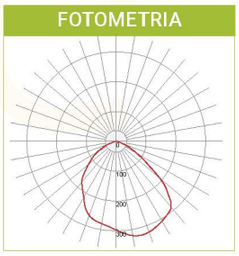

REFERENCIA: KNP100W — LUMINARIA | LED

GARANTÍA 2 AÑOS

ecolite

PAG WEB

4 kVA
Dispositivo De Protección Contra Sobretensiones

INFORMACIÓN ELÉCTRICA	
POTENCIA DE ENTRADA	100W
TENSION DE OPERACIÓN	AC85-265V | 50/60 Hz
TIPO DE LED	SMD 3030
FACTOR DE POTENCIA	>0.9
CLASE	1
TIPO DE DRIVER	Independiente
DIMERIZABLE	No

INFORMACIÓN ÓPTICA	
TEMPERATURA DE COLOR	4.000K
IRC	80Ra
EFICIENCIA LUMINOSA	120Lm/W
FLUJO LUMINOSO	12.000Lm
TIPO DE DISTRIBUCIÓN	Asimétrico
ÁNGULO DE APERTURA	Asimétrico
VIDA ÚTIL	100.000h

INFORMACIÓN FÍSICA	
COLOR DE CHASIS	Gris
GRADO DE PROTECCIÓN	IP65
DIMENSIONES	Ø458x150(H)mm
TIPO DE MONTAJE	Acoplado
CHASIS	Aluminio
ÓPTICA	Policarbonato Traslúcido
TEMPERATURA DE TRABAJO	-20°C + 40°C

ESQUEMA

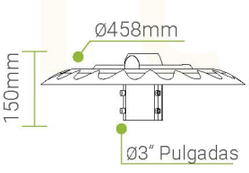

FOTOMETRIA

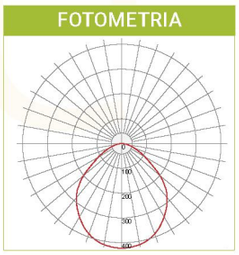

LUMINARIA EXTERIOR LED

SERIE: KNP

FORMA DE INSTALACIÓN LUMINARIA | LED

KNP60W

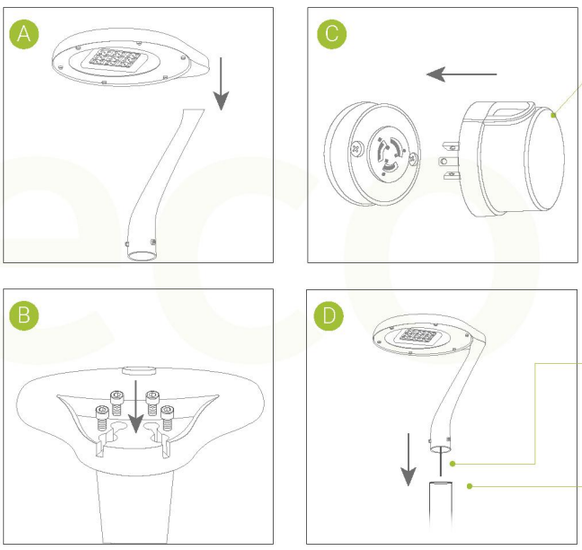

SENSOR FOTOELÉCTRICO

- AC120-277V 50/60Hz
- 1000W / 1800VA

c UL us LISTED 21SJ E188110

Cable de Conexión

Largo del Cable ▶ 75Cm

Linea AC85-265V Neutro Tierra

Dimensiones - Diámetro del poste ▶ 3,14" Pulgadas

FORMA DE INSTALACIÓN LUMINARIA | LED

KNP100W

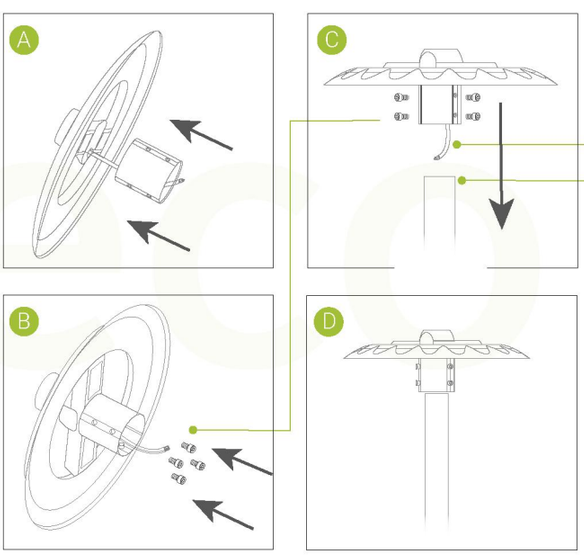

Cable de Conexión

Largo del Cable ▶ 30Cm

Linea AC85-265V Neutro Tierra

Dimensiones - Diámetro del poste ▶ 3" Pulgadas

INSTALACIÓN KNP100W

- Acople el brazo a la luminaria
- Asegure la luminaria con los tornillos
- Insete la luminaria al poste y fijela con los tornillos